1 - 1

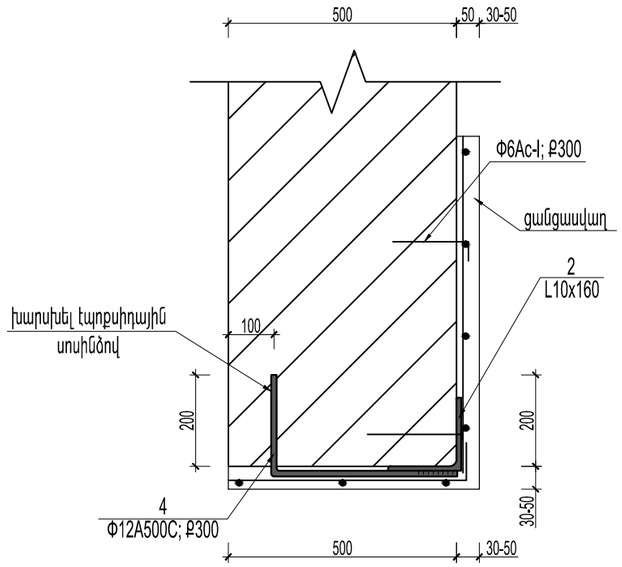

2 - 2

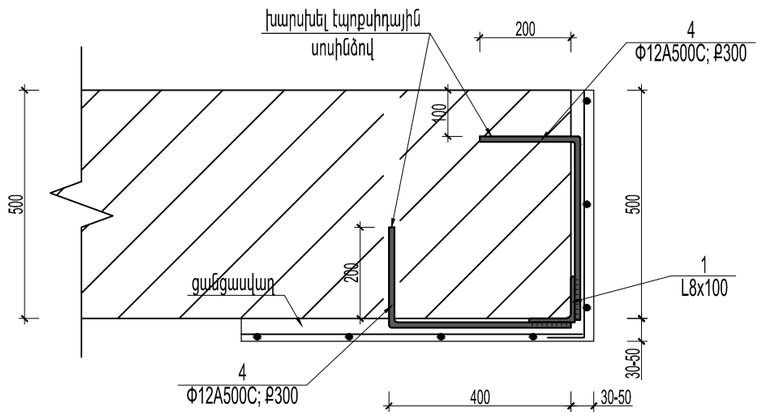

ԲԱՑՎԱԾՔ Բ-3-Ի ՄԱՍՆԱԳԻՐ

N	ՀԱՏՎԱԾՔԸ մմ.	ԵՐԿԱՐՈՒԹՅՈՒՆԸ մմ.	ՔԱՆԱԿԸ	ՔԱՇԸ, կգ		ՇԱՆՈԹՈՒԹՅՈՒՆ
				ՄԵԿ ԷԼ.	ԲՈԼՈՐԻ	
1	L8x100	1600	2	19.52	39.0	
2	L10x160	2900	1	71.63	71.6	
3	L8x100	2900	1	35.38	35.4	
4	L8x100	100	4	1.22	4.9	
5	Φ12 A-500C	600	26	0.53	13.9	
ԱՄՐԱՆԻ ԾԱԽՍԸ ԸՍՏ ՏՐԱՄԱԳԾԻ ԵՎ ՄԵՏԱՂԻ ԾԱԽՍԸ (կգ.)						
L8x100				79.3		
L10x160				71.6		
Φ12 A-500C				13.9		

N	էսքիզ	երկար. մմ.
4	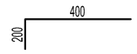	600

ԾՐԱԳՐԻ ԱՌԱՋԱԴՐԱՆՔ՝ TAN-07				ԹԱԼԻՆԻ ԹԻՎ 3 ՄԱՆԿԱՊԱՐՏԵԶԻ ՎԵՐԱԿԱՌՈՒՑՈՒՄ		
				ԿՈՆՍՏՐՈՒԿՏՈՐԱԿԱՆ ՄԱՍ	ՓՈՒԼ	ԹԵՐԹ	ԹԵՐԹԵՐ
					ԱՆ	Կ-28	44
ՆԱԽԱԳԾ.	Տ. ԳԱԲՐԻԵԼՅԱՆ			ԲԱՑՎԱԾՔ Բ-3-Ի ՄԱՍՆԱԳԻՐ	INTER energia	ԻՆՏԵՐ էներգիա ՍՊԸ	
ՊԱՇՏՈՆ	ԱԶԳԱՆՈՒՆ	ՍՏՈՐԱԳՐ.					